Ի ՄԱՍՆԱՇԵՆՔ . 2 ԱՌ - ՈՎ ՇՐՋԱՆԱԿԻ ԷԼ -ՏՆԵՐԻ ԳՈՏԵԿԱՊՄԱՆ ՍԽԵՄԱՆ

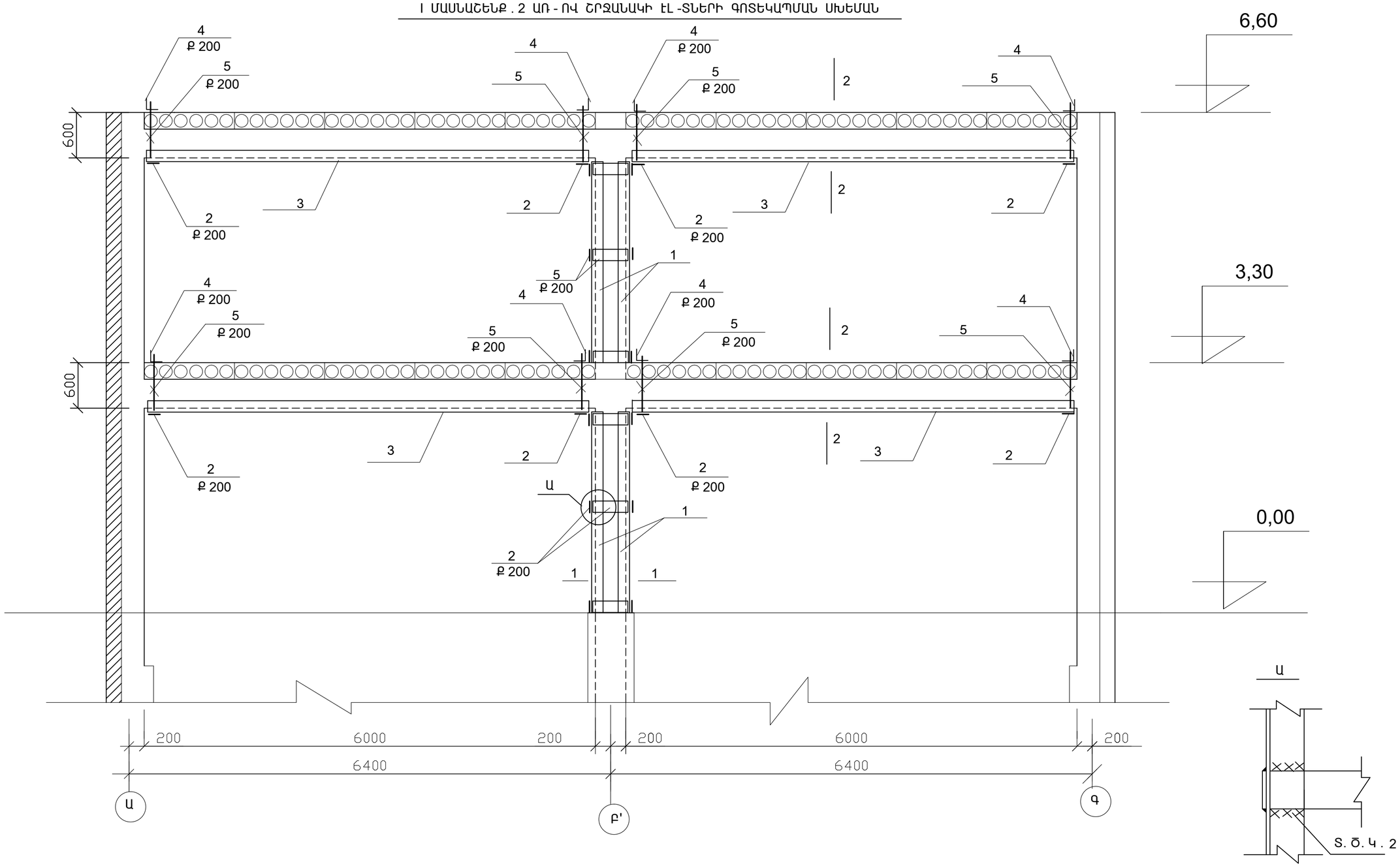

• ՏՎՅԱԼ ԹԵՐԹԸ ԴԻՏԱՐԿԵԼ 24;33 Թ. ՀԵՏ ՀԱՄԱՏԵՂ :

• ՆՈՒՅՆ ՁԵՎՈՎ 2 , 5 ԷԼ- ՏՆԵՐԸ ԵՌԱԿՑՎՈՒՄ ԵՆ 3 ԷԼԵՄԵՆՏԻՆ :

Ն.Գ.Ճ.	Հ. ՀԱՐՈՒԹՅՈՒՆՅԱՆ		ՕԲ.ԱՆՎԱՆՈՒՄԸ ԱՐՇԱԼՈՒՅՍ ՀԱՄԱՅՆՔԻ ՄԱՆԿԱՊԱՐՏԵԶԻ ՎԵՐԱԿԱՌՈՒՑՄԱՆ ՆԱԽԱԳԻԾ	ASMED desig «ԱՍՔՄԵԴ դիզայն» ՍՊԸ
ՆԱԽԱԳԾԵՑ	Ռ.ՄԱՀԼԵԲԱՇՅԱՆ			
			ԹԵՐԹԻ ԱՆՎԱՆՈՒՄԸ 2 ԱՌ - ՈՎ ՇՐՋԱՆԱԿԻ ԷԼ -ՏՆԵՐԻ ԳՈՏԵԿԱՊՄԱՆ ՍԽԵՄԱՆ	ՕԲՅԵԿՏ 01 Տ/15
				ԹԵՐԹ ԿԵ - 33 ՓՈՒԼ ԱԳ
				ԹԵՐԹԵՐ 35